平面計画図

S=1:200

基準点座標一覧表

（世界測地系Ⅳ系）
（東京湾平均海面高基準T.P.）

測点名	X座標	Y座標	Z座標
H29-401	127736.348	100020.702	2.632
H29-402	127740.841	99978.892	1.851
H29-403	127753.117	99921.130	2.039
H29-404	127783.298	99985.170	1.804
H29-405	127780.355	100022.493	2.138

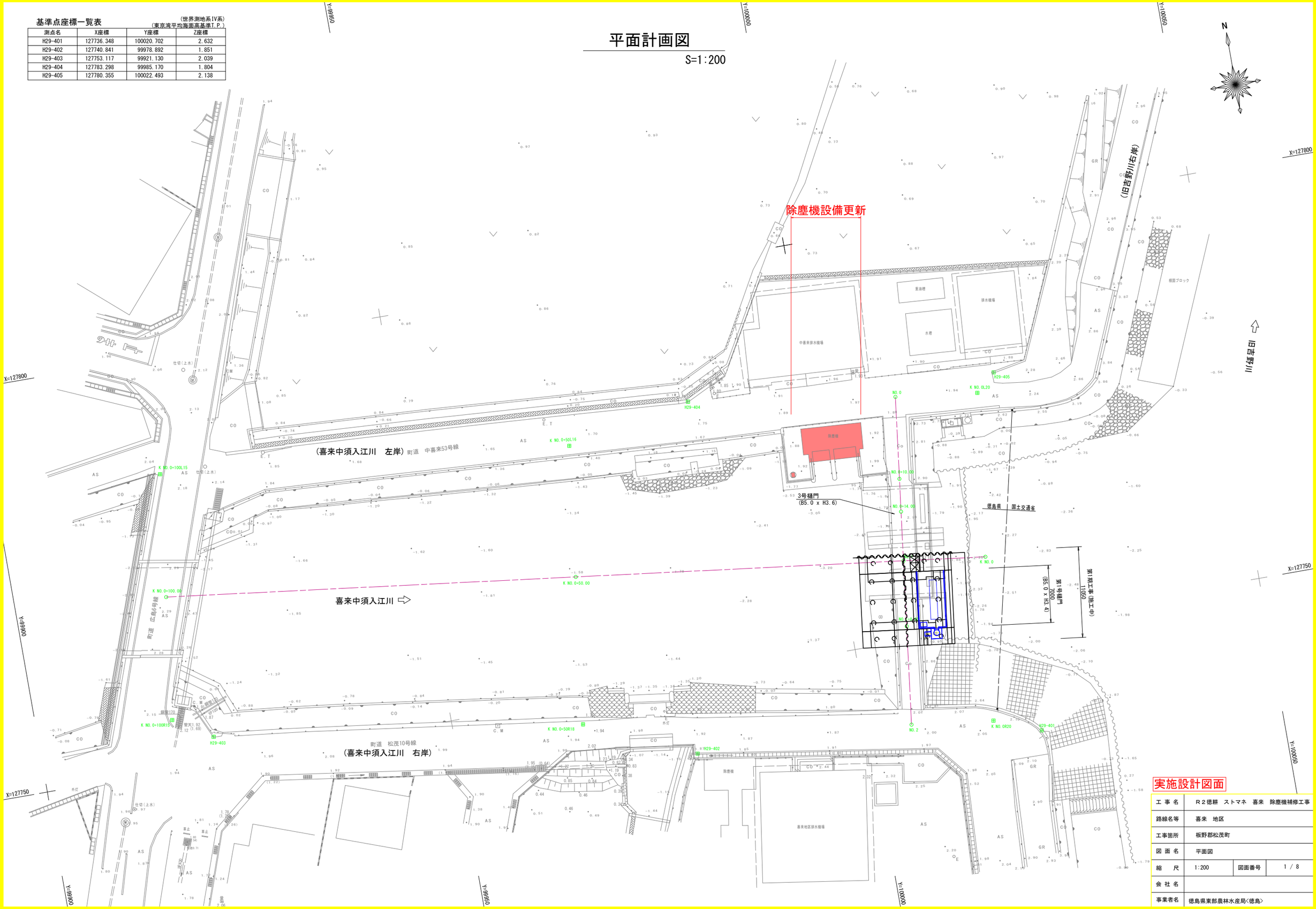

実施設計図面

工事名	R２徳耕　ストマネ　喜来　除塵機補修工事		
路線名等	喜来　地区		
工事箇所	板野郡松茂町		
図面名	平面図		
縮尺	1:200	図面番号	1 / 8
会社名			
事業者名	徳島県東部農林水産局〈徳島〉		

（ 参 考 図 ）

No.1除塵機組立図

S=1:30

除 塵 機 設 計 仕 様	
形　　式	背面降下前面掻上式
設 置 数	1　　基
水 路 幅	2.100　　m
水 路 高	3.500　　m
レーキ速度	約5.0　m／分
レーキ 数	2　個／基
傾斜角度	75.0　　度
電動機出力	1.5　　kW
供給電源	200 V　　60 Hz
主要材質	上部SS400,下部SUS304

正 面 図

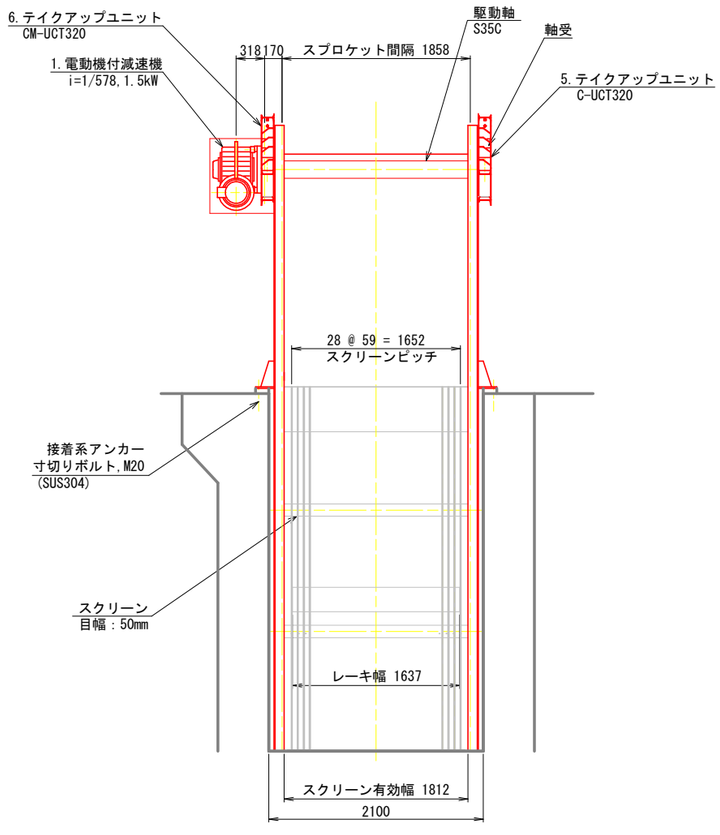

側 面 図

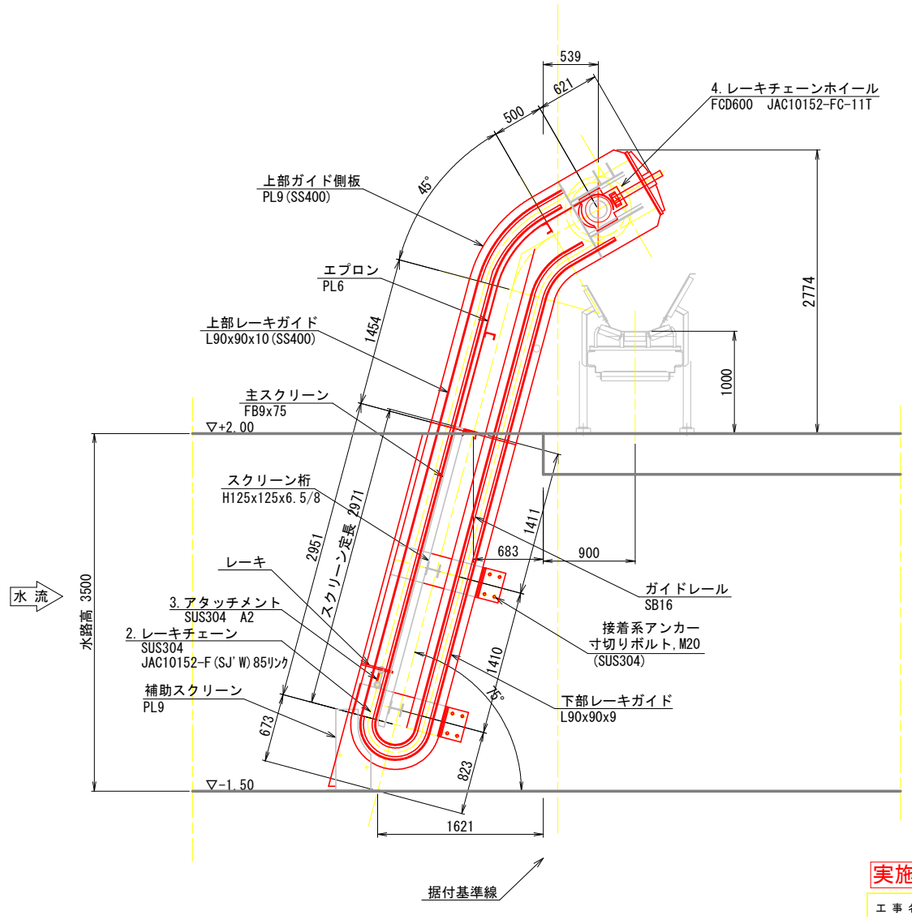

※特記なき部材は、SUS304とする。

実施設計図面

工 事 名	Ｒ２徳耕　ストマネ　喜来　除塵機補修工事		
路線名等	喜来　地区		
工事箇所	板野郡松茂町		
図面名	除塵設備（No.1除塵機）		
縮　　尺	図 示	図面番号	2 / 8
会社名			
事業者名	徳島県東部農林水産局<徳島>		

（ 参 考 図 ）

No.2号除塵機組立図

S=1:30

除 塵 機 設 計 仕 様	
形　　式	背面降下前面掻上式
設 置 数	1　　基
水 路 幅	2.700　　m
水 路 高	3.500　　m
レーキ速度	約5.0　m／分
レーキ 数	2　個／基
傾斜角度	75.0　　度
電動機出力	2.2　　kW
供給電源	200 V　　60 Hz
主要材質	上部SS400,下部SUS304

正 面 図

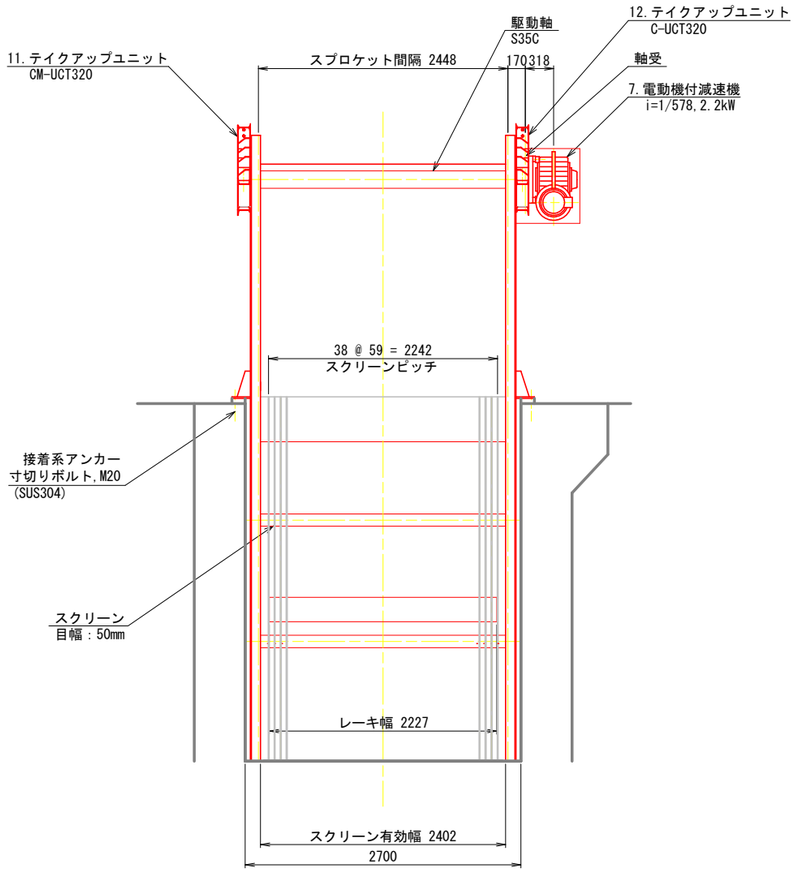

側 面 図

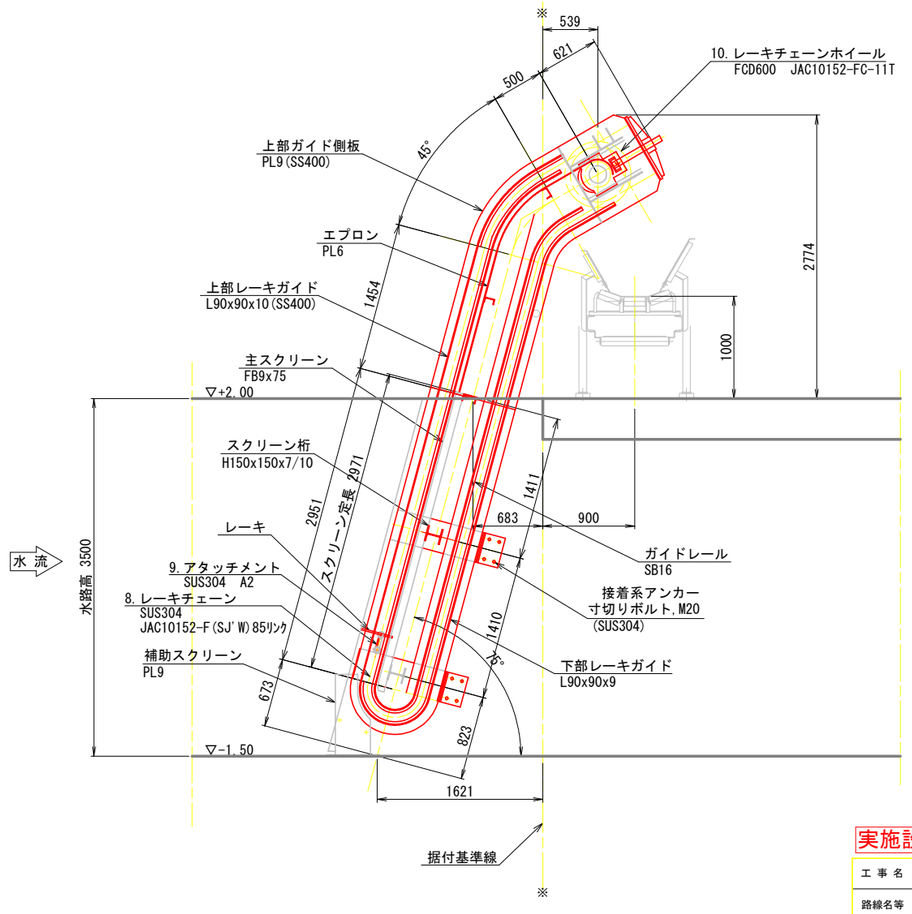

※特記なき部材は、SUS304とする。

実施設計図面

工 事 名	Ｒ２徳耕　ストマネ　喜来　除塵機補修工事		
路線名等	喜来　地区		
工事箇所	板野郡松茂町		
図面名	除塵設備(No.2除塵機)		
縮　　尺	図 示	図面番号	3 / 8
会社名			
事業者名	徳島県東部農林水産局<徳島>		

（ 参 考 図 ）

水平ベルトコンベヤ組立図

S=1:20

水平ベルトコンベヤ仕様	
機　　長	8.0　　m
コンベアベルト	600B×2P×3×1.5 （張力160 N/mm）
駆 動 方 式	ｻｲｸﾛﾓｰﾀｰﾌﾟｰﾘｰ 4P 0.75kw
	Wﾍﾘｶﾙｺﾞﾑﾗｲﾆﾝｸﾞ施工
	型式 CPM1-6135-EP i=1/71
ベ ル ト 速 度	20.0　　m/min
輸　　送　　量	約 309　　KN/H
供 給 電 源	200V　60Hz
主 要 材 質	SUS304

側 面 図

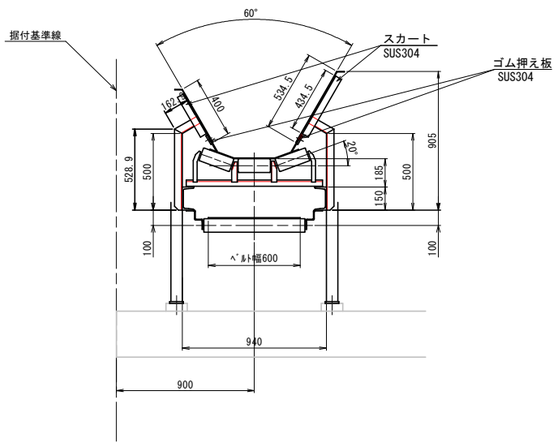

テール側

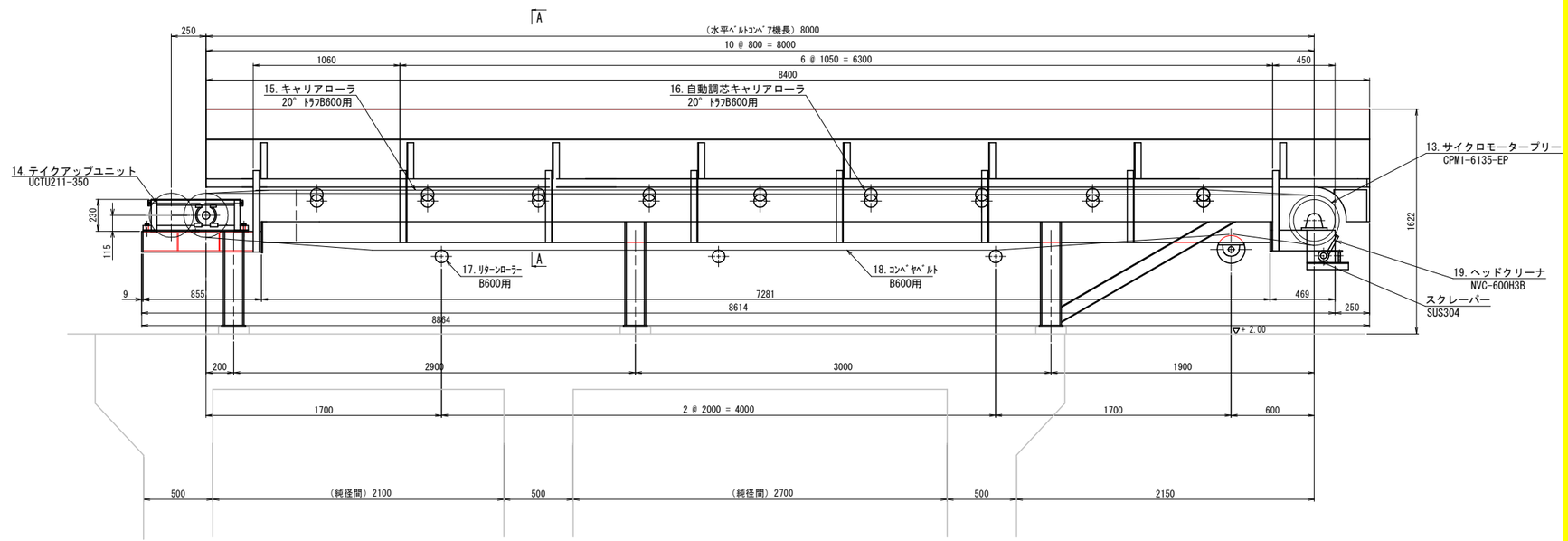

ヘッド側

※特記なき部材は、SS400とする。

実施設計図面

工 事 名	Ｒ２徳耕　ストマネ　喜来　除塵機補修工事		
路線名等	喜来　地区		
工事箇所	板野郡松茂町		
図面名	除塵設備（水平ベルトコンベヤ）		
縮　　尺	図 示	図面番号	4 / 8
会社名			
事業者名	徳島県東部農林水産局<徳島>		

（参考図）

点検架台組立図

S=1:30

平面図

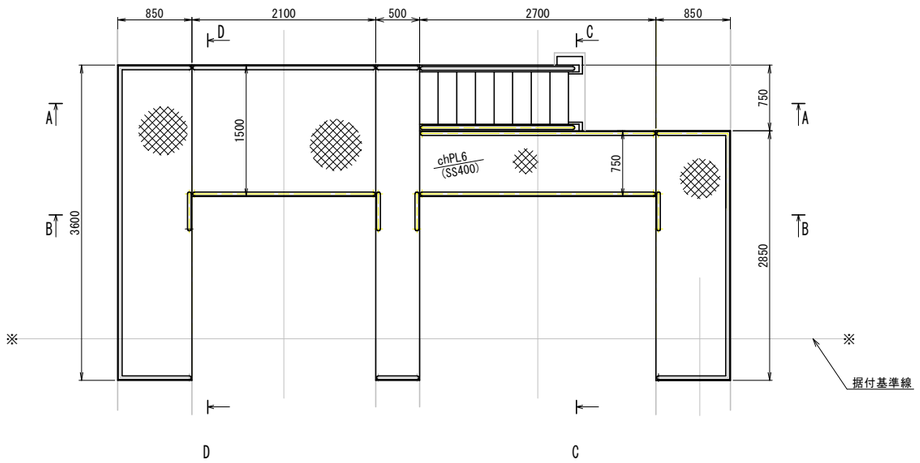

D － D

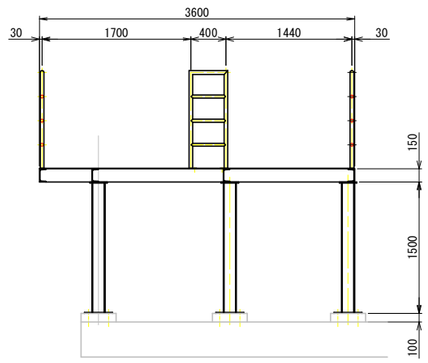

A － A

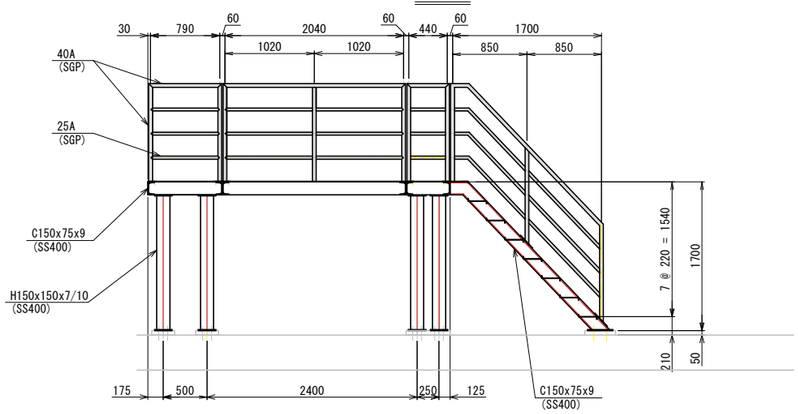

C － C

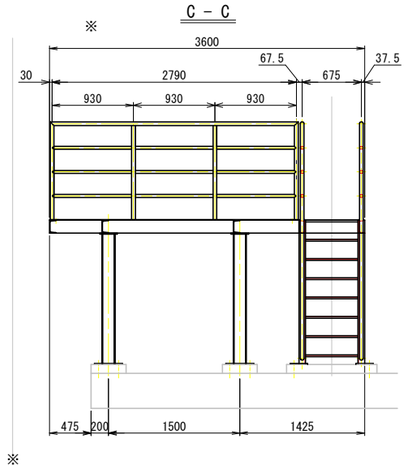

踏板詳細図

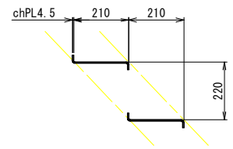

正面図

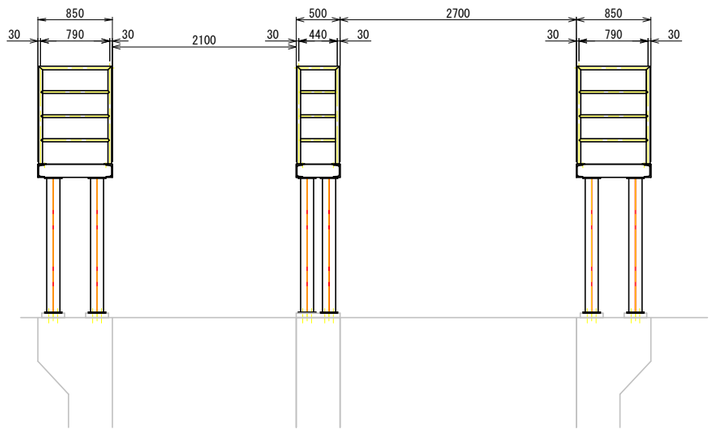

B － B

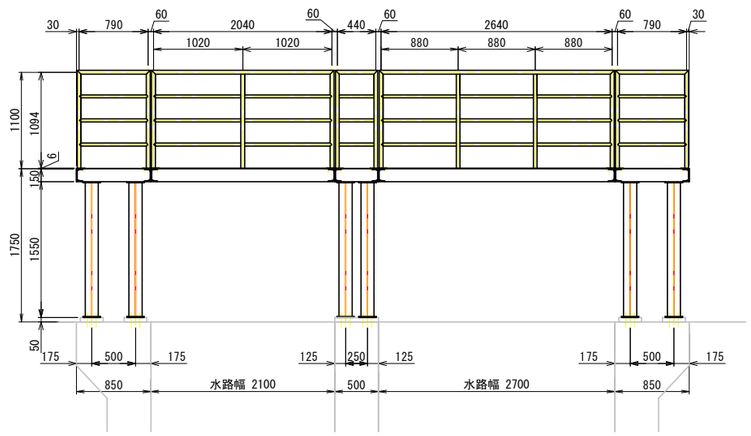

実施設計図面

工 事 名	Ｒ２徳耕　ストマネ　喜来　除塵機補修工事		
路線名等	喜来　地区		
工事箇所	板野郡松茂町		
図面名	除塵設備（点検架台）		
縮　　尺	図 示	図面番号	5 / 8
会社名			
事業者名	徳島県東部農林水産局〈徳島〉		

（ 参 考 図 ）

除塵機盤系統図

S=1:NON

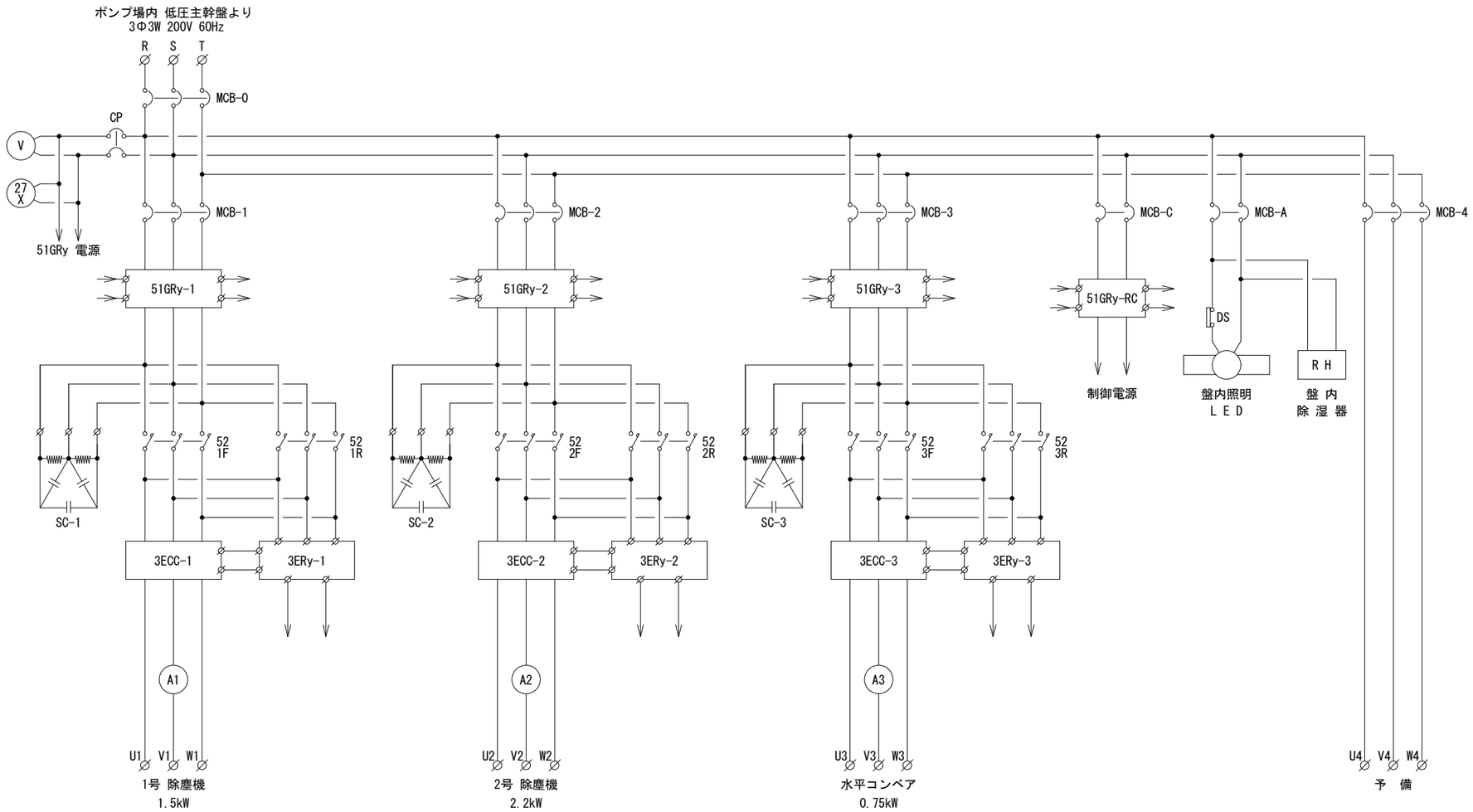

中喜来排水機場
除塵機盤 系統図

実施設計図面

工 事 名	Ｒ２徳耕　ストマネ　喜来　除塵機補修工事		
路線名等	喜来　地区		
工事箇所	板野郡松茂町		
図面名	除塵設備（操作盤系統図）		
縮　　尺	図 示	図面番号	6 / 8
会社名			
事業者名	徳島県東部農林水産局〈徳島〉		

（ 参 考 図 ）

平 面 図

S=1:NON

正 面 図

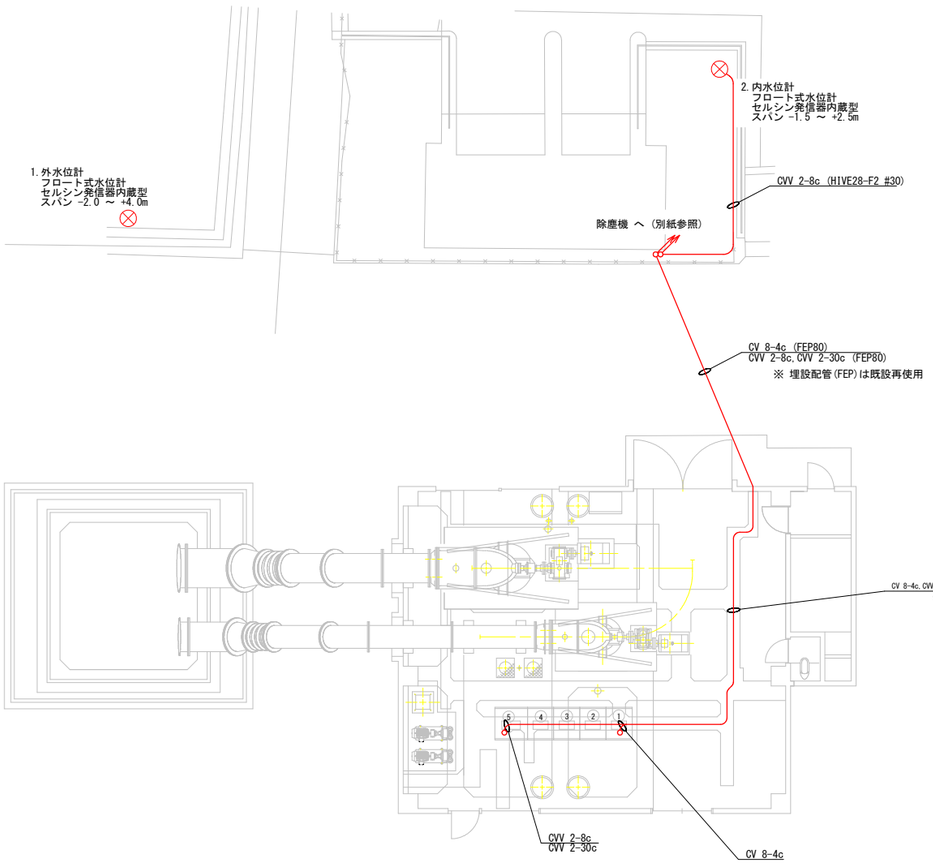

※電線類について
外水位計は既設流用
内水位計は絶縁不具合のため更新

外水位計

S=NON

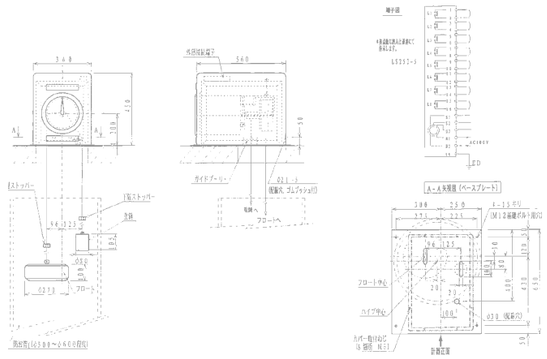

設計仕様（外水位計）	
計画最大水位	15m
目 盛 仕 様	標準ﾀｲﾌﾟ -2.0m～+4.0m
目 盛	Φ210mm、指示角度約300°
指 示 精 度	±1%Ｆ．Ｓ（ﾌﾛｰﾄ変位に対して）
接 点	ﾏｲｸﾛｽｲｯﾁ(最大8個) 接点容量:AC250V,15A,DC250V,0.2A以下
カ バ ー	SUS304 360W×560D×450H×t1.5
ﾍﾞｰｽﾌﾟﾚｰﾄ	SUS304 550×650×t4
フ ロ ー ト	Φ270mm、高さ約100mm 材質：硬質ﾎﾟﾘｴﾁﾚﾝ
重 錘	外径Φ80mm、約4kg
ワ イ ヤ ー	外径1.4mmｽﾃﾝﾚｽ鋼撚り線（Φ0.16-7×7 計49本）
塗 装	ｶﾊﾞｰ、ﾍﾞｰｽﾌﾟﾚｰﾄ マンセル5Y7/1,半艶
	指示部(計器本体) マンセルN1.5
質 量	ｶﾊﾞｰ:約8kg,ﾍﾞｰｽﾌﾟﾚｰﾄ:約11.4kg,指示部:約16kg
電 源	AC100V

内水位計

S=NON

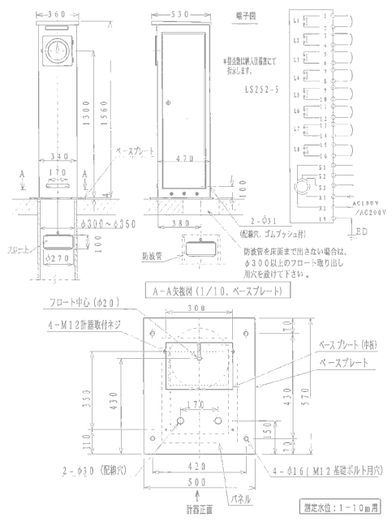

設計仕様（内水位計）	
計画最大水位	15m
目盛仕様	標準ﾀｲﾌﾟ -1.5m～+2.5m
目盛	Φ210mm、指示角度約300°
指示精度	±1%Ｆ．Ｓ（ﾌﾛｰﾄ変位に対して）
接点	ﾏｲｸﾛｽｲｯﾁ(最大8個) 使用接点数4個 接点容量:AC250V,15A,DC250V,0.2A以下
パネル	SUS304 340W×470D×1560H×t1.0
ﾍﾞｰｽﾌﾟﾚｰﾄ	SUS304 550×570×t4
フロート	Φ270mm、高さ約100mm 材質：硬質ﾎﾟﾘｴﾁﾚﾝ
重錘	測定水位0～5m、Φ80mm、約4kg 材質：鋳鉄
ワイヤー	外径1.4mmｽﾃﾝﾚｽ鋼撚り線（Φ0.16-7×7 計49本）
塗装	ﾊﾟﾈﾙ、ﾍﾞｰｽﾌﾟﾚｰﾄ：ﾏﾝｾﾙ5Y7/1、半艶
	指示部(計器本体)：ﾏﾝｾﾙN1.5
質量	ﾊﾟﾈﾙ:約36kg,計器:約15kg,ﾍﾞｰｽﾌﾟﾚｰﾄ:約10kg
電源	AC100V

実施設計図面

工 事 名	Ｒ２徳耕 ストマネ 喜来 除塵機補修工事		
路線名等	喜来 地区		
工事箇所	板野郡松茂町		
図面名	水位計(外水位、内水位)		
縮 尺	図 示	図面番号	7 / 8
会社名			
事業者名	徳島県東部農林水産局<徳島>		

（ 参 考 図 ）

除塵機盤外形図

S=1:10

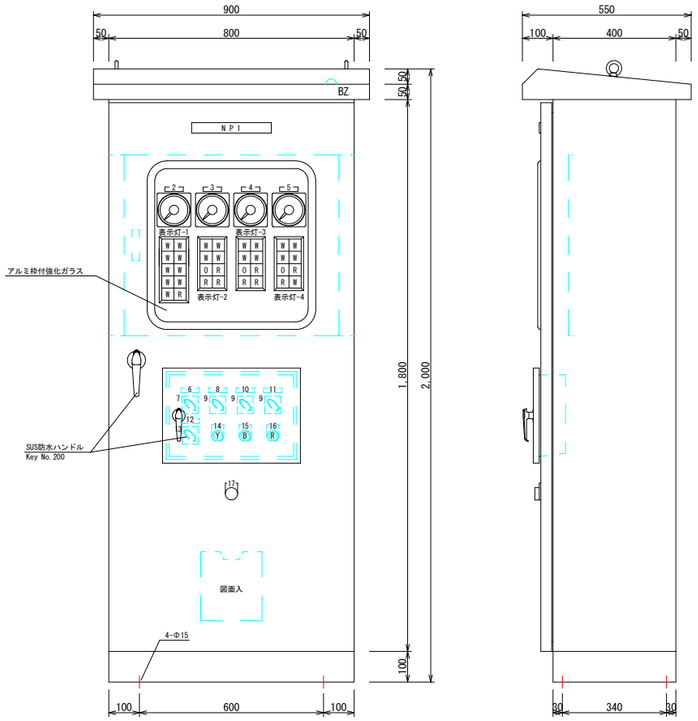

型 式	ステンレス製 屋外 自立 閉鎖型		
製作数	1 面		
板 厚	外 板	SUS	2.0 t
	扉	SUS	2.0 t
	計器扉	SS	2.3 t
	中 板	SS	2.3 t
	ベース	SUS	[100x50x5.0t
塗 装	粉体エポキシ樹脂・粉体ポリエステル樹脂焼付塗装		
塗装色	マンセル 5Y7/1 全ツヤ		
塗装膜厚	60 μm 以上		

記 号	名 称 板 彫 刻 文 字
NP 1	除塵機盤
2	電圧計
3	1号 除塵機電流計
4	2号 除塵機電流計
5	水平コンベア電流計
6	運転方式選択
7	単独 - 連動
8	1号 除塵機
9	寸逆 - 正転
10	2号 除塵機
11	水平コンベア
12	機側連動運転
13	停止 - 運転
14	ランプテスト
15	警 報 停 止
16	故 障 復 帰

集合表示灯 彫刻文字

表示灯-1

電 源	予 告
単 独	連 動
中 央	機 側
ポンプ 連 動	予 備
制 御 電 源	非 常 停 止

表示灯-2,-3

正 転	寸 逆
停止	定位置 停 止
漏 電	3ERy 動作
過トルク	MCB トリップ

表示灯-4

正 転	寸 逆
停止	予 備
漏 電	3ERy 動作
予 備	MCB トリップ

電 気 配 線 図

S=1:50

平 面 図

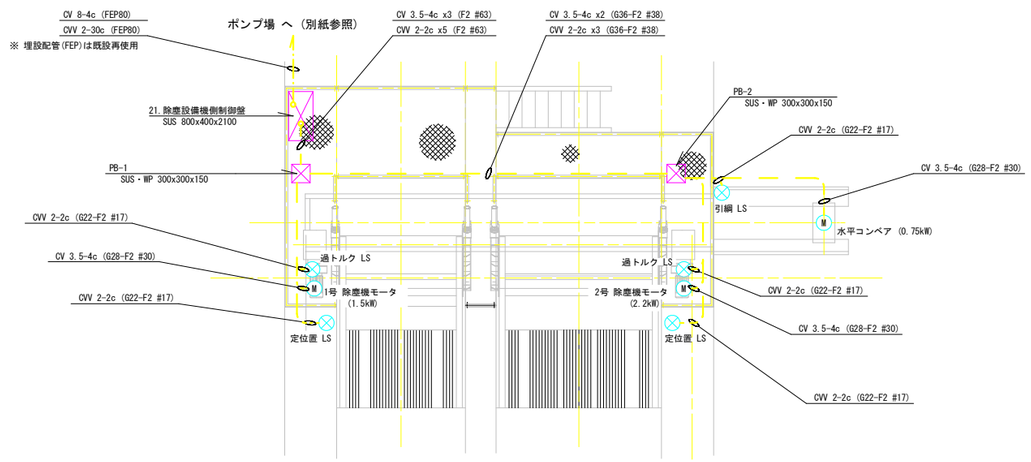

正 面 図

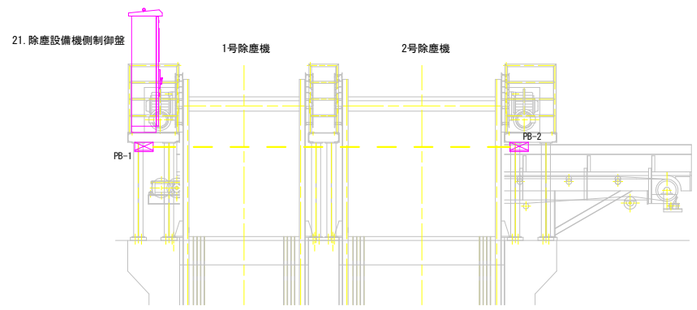

実施設計図面

工 事 名	R２徳耕 ストマネ 喜来 除塵機補修工事		
路線名等	喜来 地区		
工事箇所	板野郡松茂町		
図面名	除塵設備		
縮 尺	図 示	図面番号	8 / 8
会社名			
事業者名	徳島県東部農林水産局<徳島>		